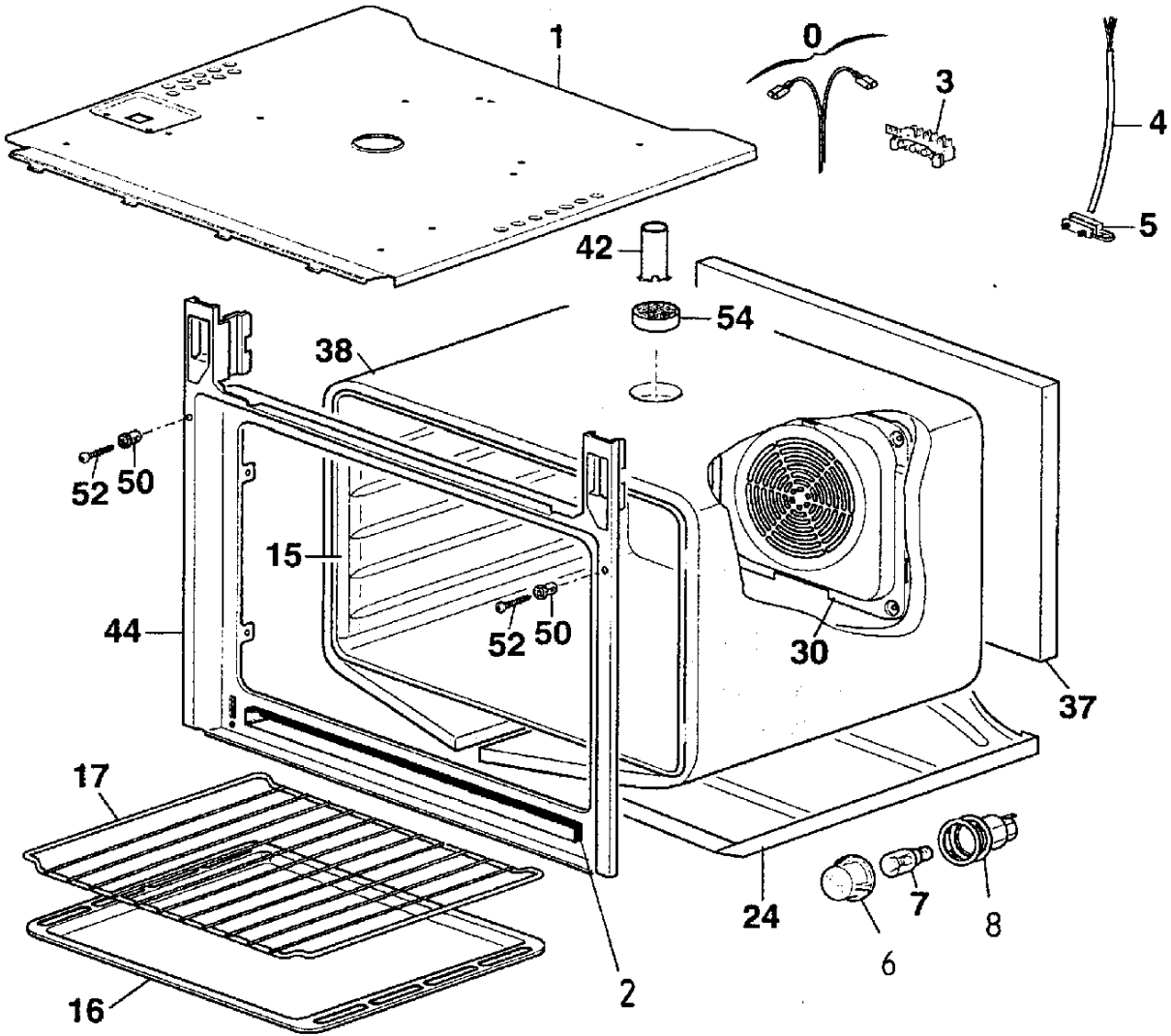
1
0
3
4
5
42
54
38
52
50
15
44
52
50
30
37
17
24
7
8
6
16
2

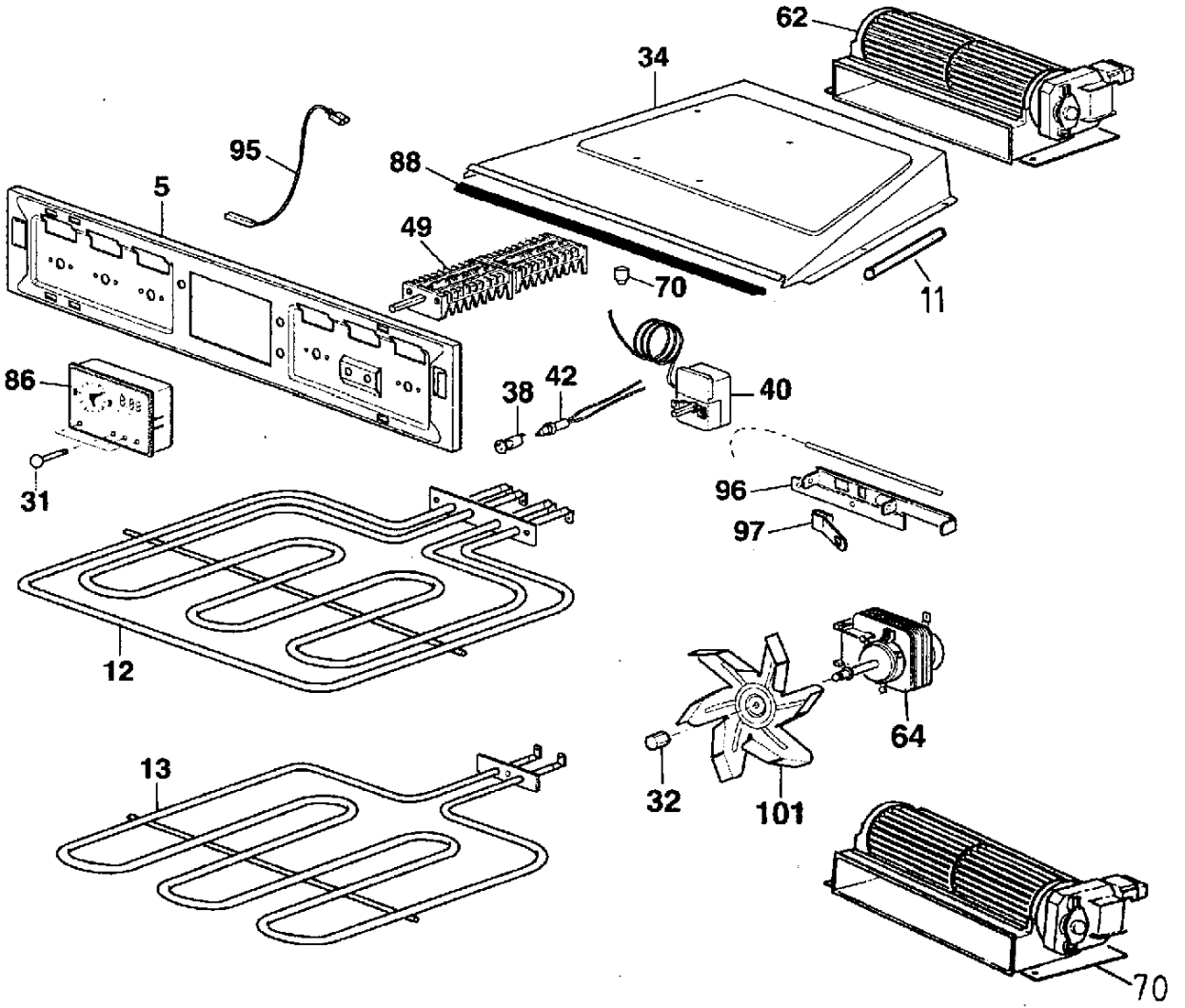
62
34
95
88
5
49
70
11
86
38
42
40
31
96
97
12
64
13
32
101
70

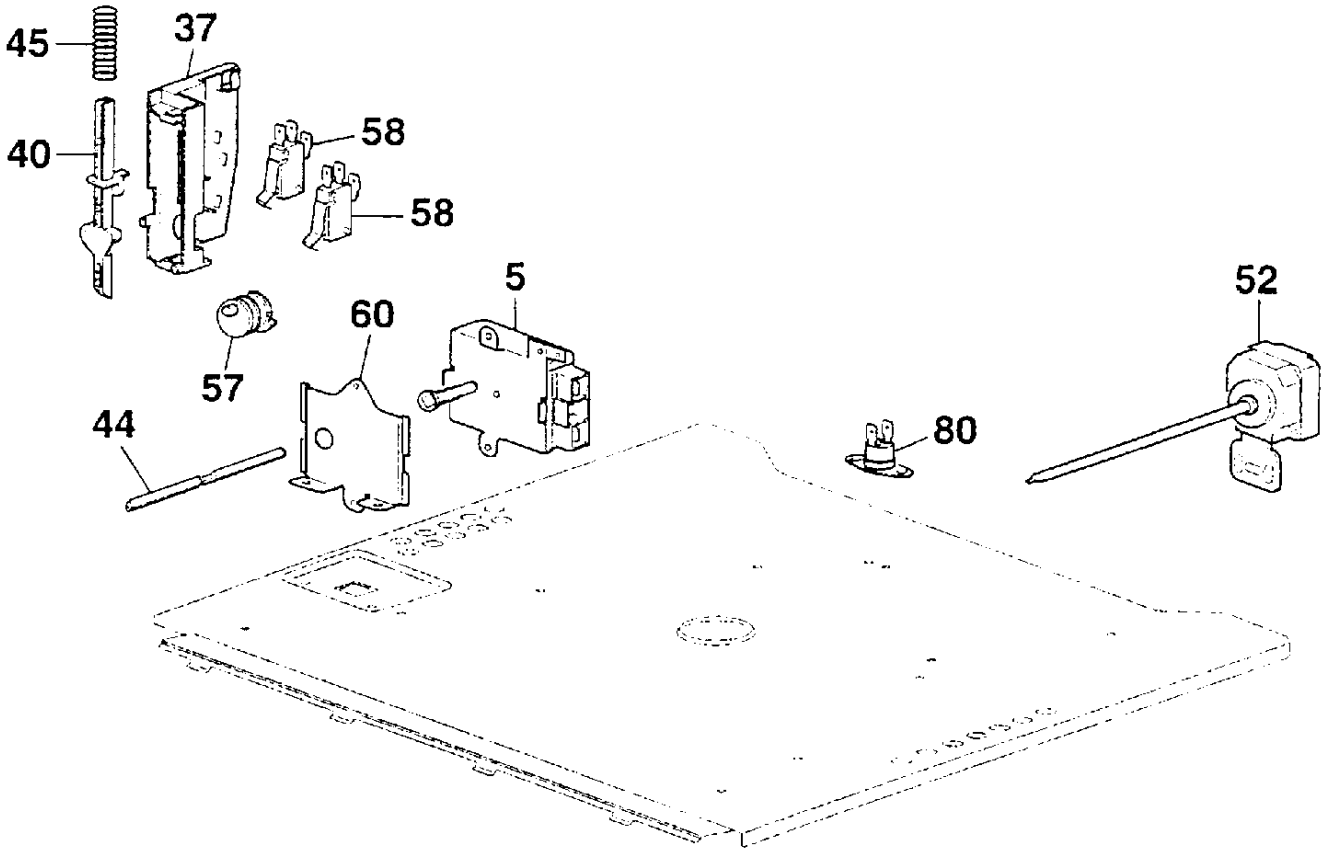
45
37
40
58
58
5
52
60
57
44
80

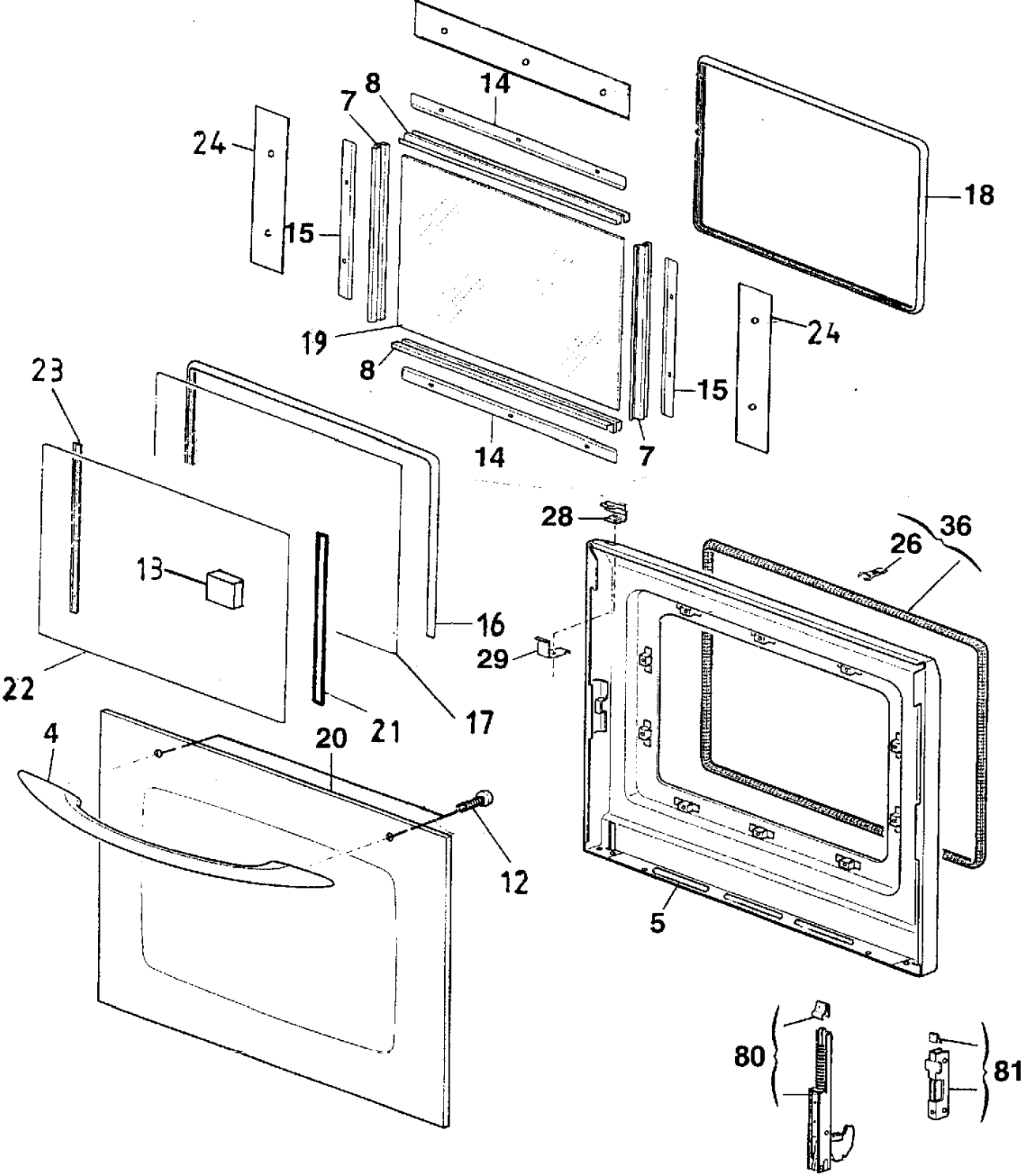
14
8
7
24
15
18
19
8
24
15
7
14
23
28
36
26
13
16
29
22
21
17
4
20
12
5
80
81

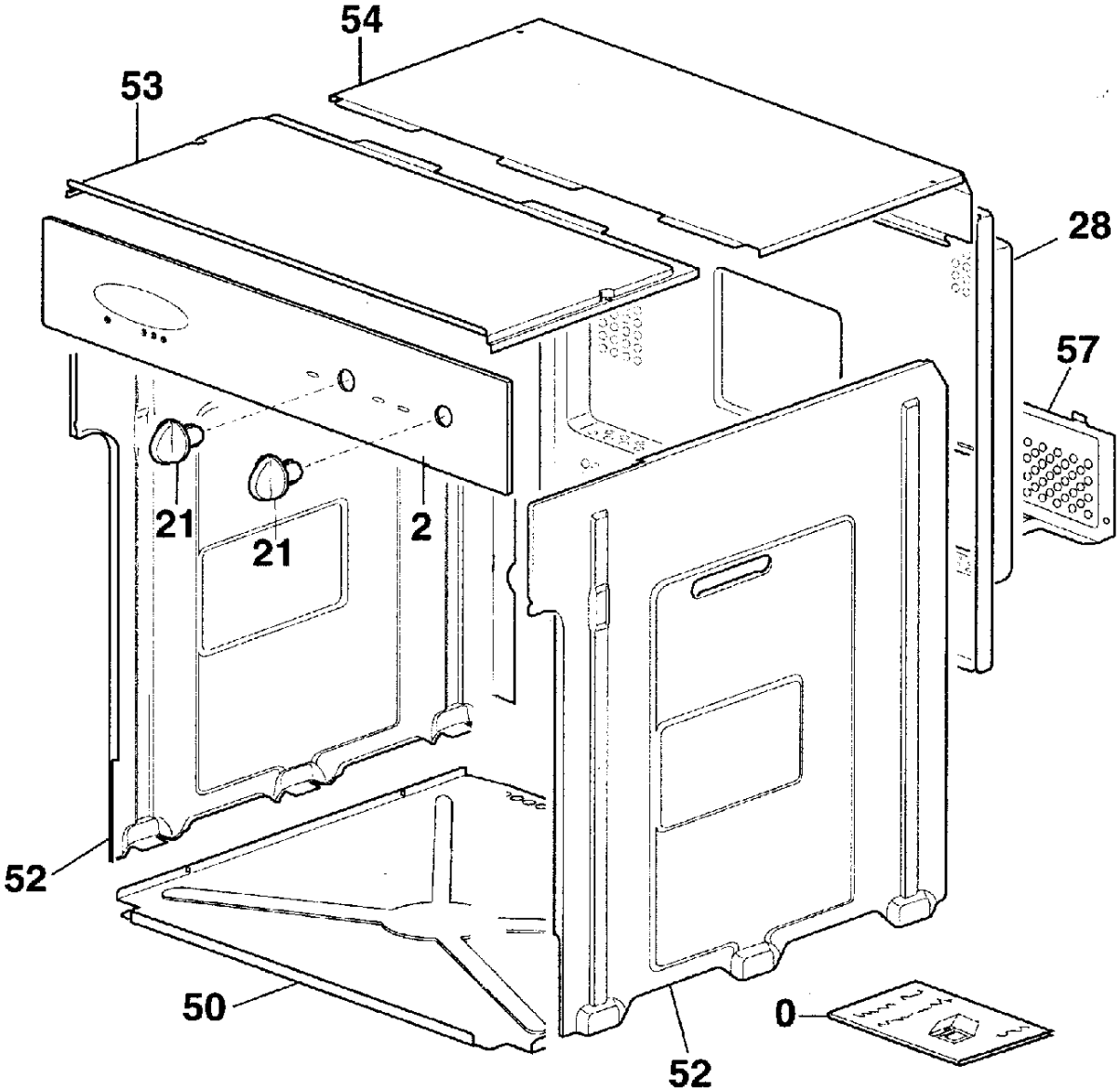
54
53
28
57
21
21
2
52
50
0
52

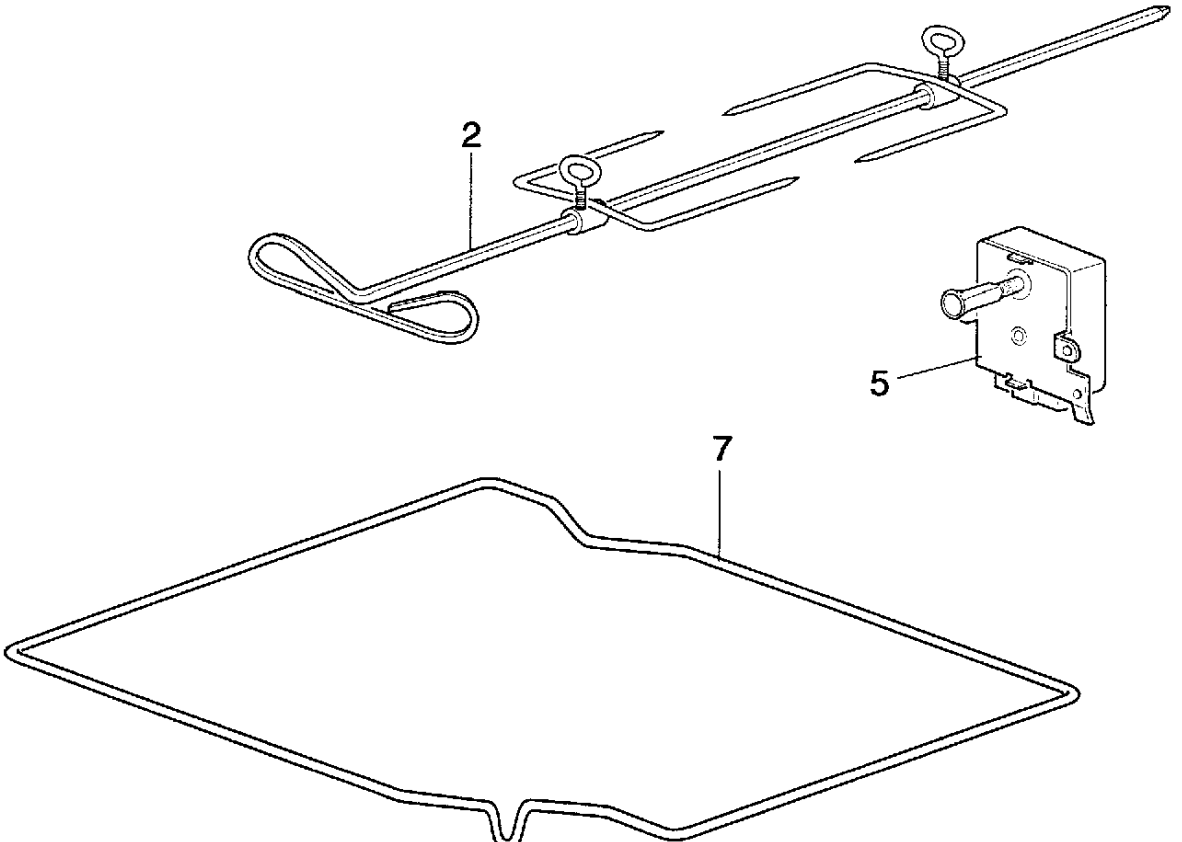
2
5
7